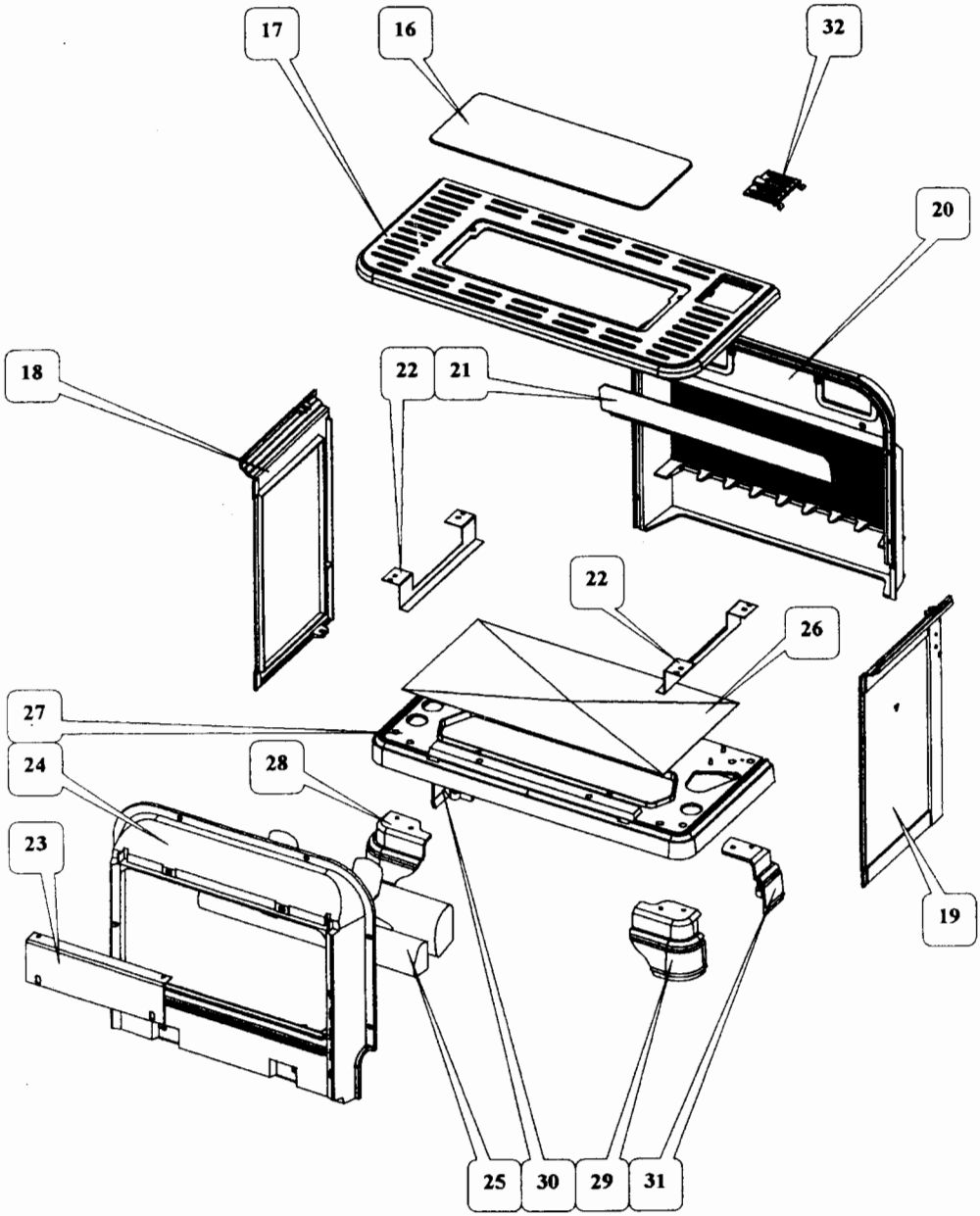
17
16
32
20
18
22
21
22
26
27
24
28
23
19
25
30
29
31

gaz 3401

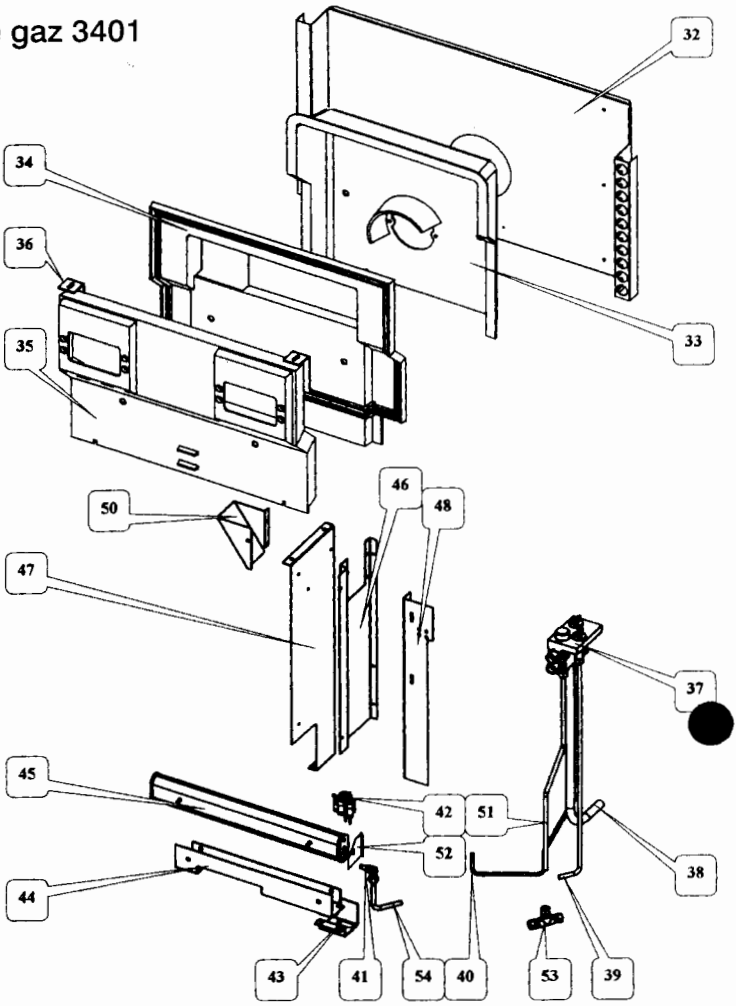
32
34
36
33
35
46
50
48
47
37
45
42
51
52
38
44
43
41
54
40
53
39

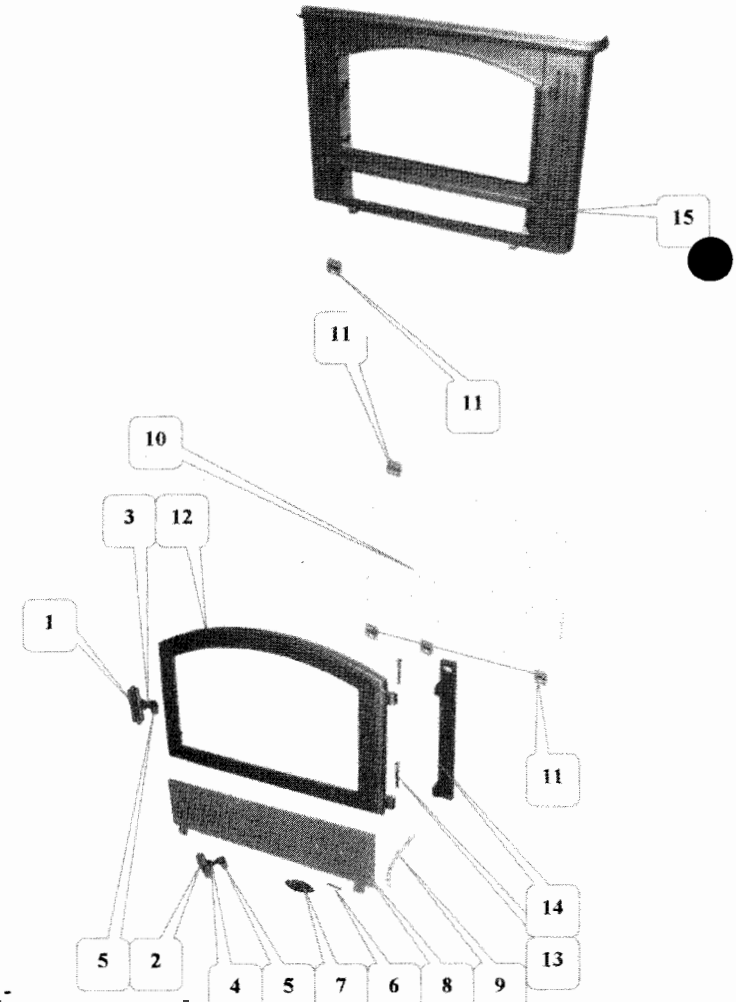
15
11
11
10
3
12
1
11
14
13
5
2
4
5
7
6
8
9